DHM300

MANUEL TECHNIQUE

(SD312760 version 27)
10/09/13

CONTENU

1.0 CONSIGNES D'UTILISATION ET DE SECURITE POUR LES ASSECHEURS D'AIR 2
2.0 GRAPHIQUES DE RENDEMENT 5
3.0 FICHE TECHNIQUES GENERALE 6
4.0 SCHEMA ELECTRIQUE 7
SCHEMA DE CIRCUIT, MODELE TENSION SIMPLE (AX) 8
SCHEMA DE CIRCUIT, MODELE A DEUX TENSIONS (AJX) 8
5.0 REFRIGERATION SCHEMATIQUE 9
6.0 LES PIECES DE RECHANGE 10
7.0 OPTIONS, KITS ET CONSIGNES D'INSTALLATION 19
7.1 POMPE PERISTALTIQUE 19
7.2 OPTIONS POMPE ASPEN 23
7.3 OPTION DE L'HYGROSTAT 26
7.4 ROUE/MANETTE 29
7.5 COMPTEUR DE TRAVAIL 29
7.6 FILTRE A AIR (RACCORDEMENT). 30
8.0 CONDITIONS DE LA GARANTIE 31
9.0 DECLARATION DE CONFORMITE 32

1.0 CONSIGNES D'UTILISATION ET DE SECURITE POUR LES ASSECHEURS D'AIR

Cet équipement ne doit pas être utilisé par des personnes (enfants inclus) qui aurait des capacités physiques, mentales ou sensorielles réduites, ou encore ayant un manque de connaissances ou d'expérience, à moins qu'ils aient reçu des conseils et des instructions concernant cet équipement par une personne responsable de leur sécurité.

Les enfants doivent être gardés sous surveillance de façon à s'assurer qu'ils ne jouent pas avec la machine.

LOI DE 1974 RELATIVE A LA SANTE ET A LA SECURITE

Conformément à l'alinéa 6 de cette loi, les fabricants et les revendeurs de produits doivent s'assurer, dans une mesure raisonnable, que ces produits sont sûrs et ne présentent pas de risque pour la santé lorsqu'ils sont correctement utilisés. Ils doivent en outre mettre à la disposition des utilisateurs les informations nécessaires pour la manipulation sûre et correcte du produit.

Veuillez lire attentivement les consignes de sécurité et d'utilisation ci-dessous afin d'éviter tout dysfonctionnement de la machine.

MANIPULATION ET TRANSPORT:-

Les sécheurs doivent être utilisés dans la position indiquée au dos sous peine d'endommager gravement les composants.

GENERAL

1. Placez la machine au centre de la pièce ou, si vous en utilisez plusieurs, placez-les de façon équidistante dans la salle.
2. Assurez-vous que toutes les PORTES et les FENETRES sont fermées.
3. BLOQUEZ provisoirement l'accès à la zone séchée à l'aide de toiles de polyéthylène ou un écran similaire.
4. Assurez-vous que les grilles ne sont pas obstruées.

ALIMENTATION ELECTRIQUE :-

SECURITE

a) Assurez-vous que l'alimentation électrique est bien mise à la terre.
b) Evitez d'utiliser de longs câbles qui pourraient entraîner une chute de pression. Utilisez uniquement les câbles de rallonge approuvés. La tension alimentée à la machine ne peut présenter une variation que de 10% par rapport à la tension sélectionnée.
   En cas de doute, mesurez la tension au niveau du sécheur.
   Si la tolérance indiquée n'est pas respectée, N'UTILISEZ PAS LA MACHINE. Contactez votre revendeur pour qu'il vous indique la solution.
c) DEFENSE de retirer les couvercles et de modifier l'appareil. LE DEMONTAGE DES CAPOTS DOIT S'EFFECTUER CHEZ UN SPECIALISTE.
   En fonction du modèle, les composants de l'unité peuvent fonctionner à 110 V ou 230 V.
   Certains appareils peuvent être utilisés avec un transformateur 110/230. Généralement, l'unité est réglée sur l'alimentation commandée par le client avec la livraison. Une étiquette appropriée est apposée au niveau du commutateur pour indiquer le type de tension.
   ASSUREZ-VOUS QUE L'UNITE EST BRANCHEE A L'ALIMENTATION APPROPRIEE AVANT DE METTRE LA MACHINE EN MARCHE. 220/230V fondu à 13A. 100/115v fondu à la source.

5. (i) INTERRUPTEUR DHM300

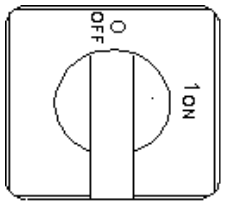

230V AC ON/OFF

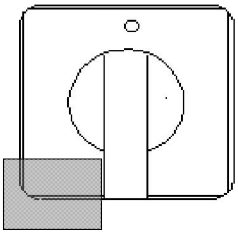

230

MODELES BITENSION POSITION DES PLAQUES/TENSION

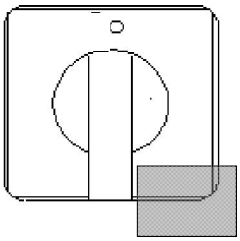

110

6. Lorsque vous utilisez un générateur électrique, les capacités mini suivantes sont requises :

DHM300 = 4 KVA minimum

Les conditions ci-dessus mentionnées sont nécessaires pour faire face à la surtension initiale propre aux assécheurs d'air. Elle peut atteindre jusqu'à 4 ou 5 fois le courant normal.
LORSQUE VOUS ETEIGNEZ LA MACHINE, ATTENDEZ TOUJOURS AU MOINS 5 MINUTES AVANT D'ESSAYER DE LA RALLUMER. SI VOUS NE RESPECTEZ PAS CETTE MESURE, VOUS POURRIEZ GRILLER LES FUSIBLES OU LES RUPTEURS DE CIRCUIT ET ENDOMMAGER LES COMPOSANTS DE LA MACHINE.

PURGE

7. Tous les modèles peuvent être équipés d'un tube d'évacuation permanent vers l'extérieur ou d'un réservoir provisoire placé à côté de l'appareil.

AVEC RECIPIENT

ORIFICE DE PURGE AVEC PURGE PERMANENTE

7. (i) Purge permanente : On utilise généralement un tube d'arrosage classique (diam. de 1/2") .
Tenez compte du fait que la purge se fait par GRAVITE pour assurer l'écoulement permanent du liquide.
Pas temps très froid, l'eau contenue dans le tube d'arrosage pourrait geler, remonter dans l'appareil et provoquer un débordement.

7 (ii) Réservoir provisoire : Utilisez toujours un récipient à couvercle afin d'éviter que l'eau ne s'évapore de nouveau dans l'atmosphère. Un récipient transparent ou translucide sur les côtés vous permettra de contrôler le niveau du liquide.

7 (iii) Si vous utilisez la pompe à condensats, utilisez le tube de 9mm de diam. ext. Pour évacuer l'eau (30m maximum).

FONCTIONNEMENT

8. Les assécheurs d'air sont équipés d'un circuit de réfrigération. Au fur et à mesure que l'air passe par les surfaces froides de ce circuit, la vapeur d'eau se condense en liquide ou en glace. Pour ce dernier cas, un système de dégivrage automatique est prévu : l'eau ne sera alors éliminée que de temps à autre mais en grande quantité. La majorité des modèles produisent un débit constant d'eau lorsque la température de l'air est d'environ 18ºC/64ºF ou plus et de la glace en deçà de ce seuil. On détermine le modèle compatible pour une pièce donnée en fonction de nombreux critères. En guise de référence :-

DHM300 = jusqu'à 140M³/5000 ft³

Si vous utilisez des appareils individuels dans des pièces plus petites que celles décrites ci-dessus, la chaleur continue du circuit de réfrigération (pompe à chaleur) pourrait augmenter la température jusqu'à 20ºC ou plus. Dans ce cas, un système de ventilation supplémentaire est recommandé. L'augmentation rapide de la température de l'air risque de craqueler les surfaces parce que les matériaux humides sèchent trop vite. Nous vous recommandons une température inférieure. Réglez la ventilation sur un minimum absolu afin d'éviter qu'elle n'excède une valeur acceptable. L'augmentation de la ventilation représenterait une perte inutile d'énergie.

Si vous utilisez un hygrostat, sélectionnez l'humidité requise (normalement de 60%). La machine s'arrête dès que ce niveau est obtenu.

8.(i) Reportez-vous à l'étiquette CONSIGNES D'UTILISATION montée sur l'unité avant de mettre la machine en marche.

EN CAS DE PROBLEME :-

9. Des connaissances et des techniques particulières sont nécessaires pour diagnostiquer et réparer les unités basées sur un système de réfrigération. RÉSERVEZ CE TRAVAIL AU PERSONNEL QUALIFIÉ.

9. (i) Lorsque l'unité grille constamment les fusibles, la tension au niveau de l'extrémité du câble enrouleur est trop faible.

9. (ii) Si un bloc de glace solide apparaît sur la grille d'aspiration de l'air, ARRETEZ IMMEDIATEMENT LA MACHINE et appelez votre revendeur.

9. (iii) APRES AVOIR ETEINT LA MACHINE, ATTENDEZ TOUJOURS AU MOINS 5 MINUTES AVANT D'ESSAYER DE LA REMETTRE EN MARCHE.

HEAT PUMPS & DEHUMIDIFIERS

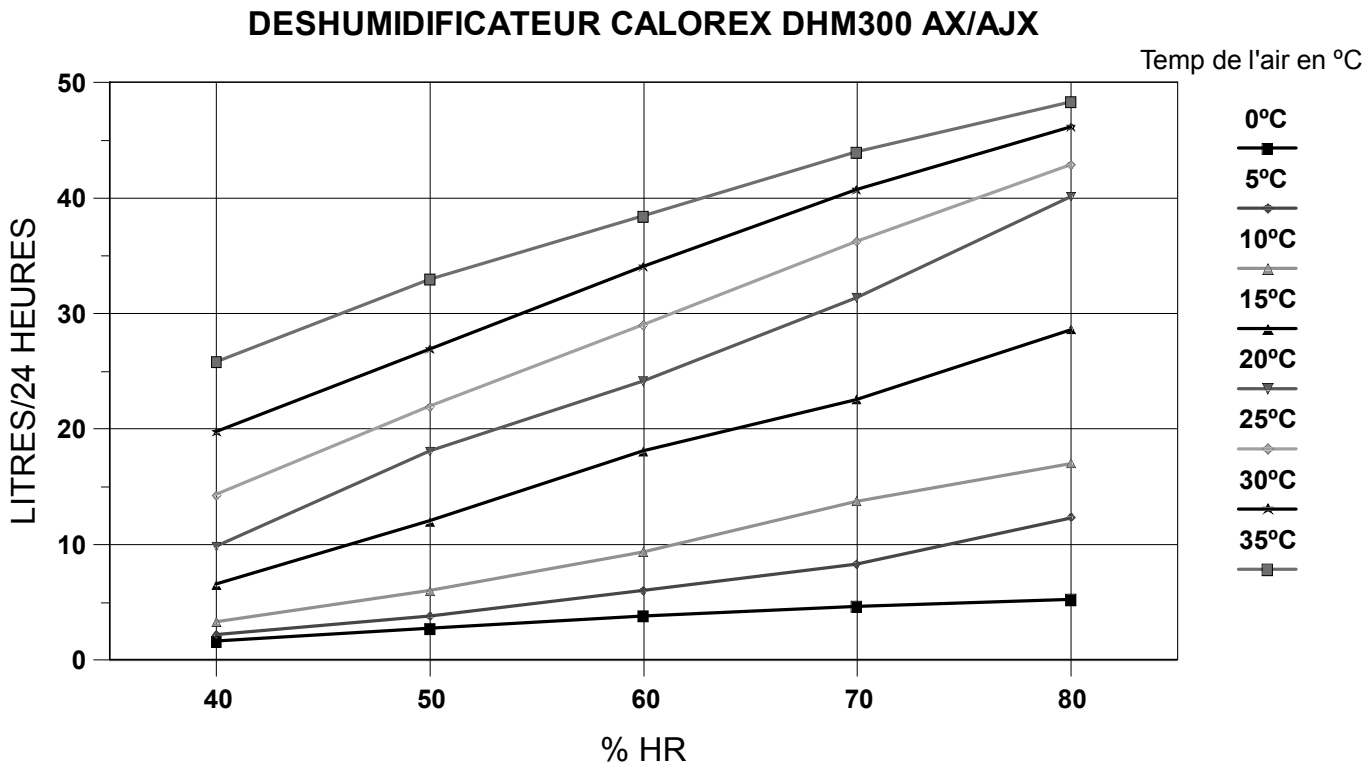
DESHUMIDIFICATEUR CALOREX DHM300 AX/AJX
Temp de l'air en ºC
LITRES/24 HEURES
% HR
0
10
20
30
40
50
40
50
60
70
80
0ºC
5ºC
10ºC
15ºC
20ºC
25ºC
30ºC
35ºC

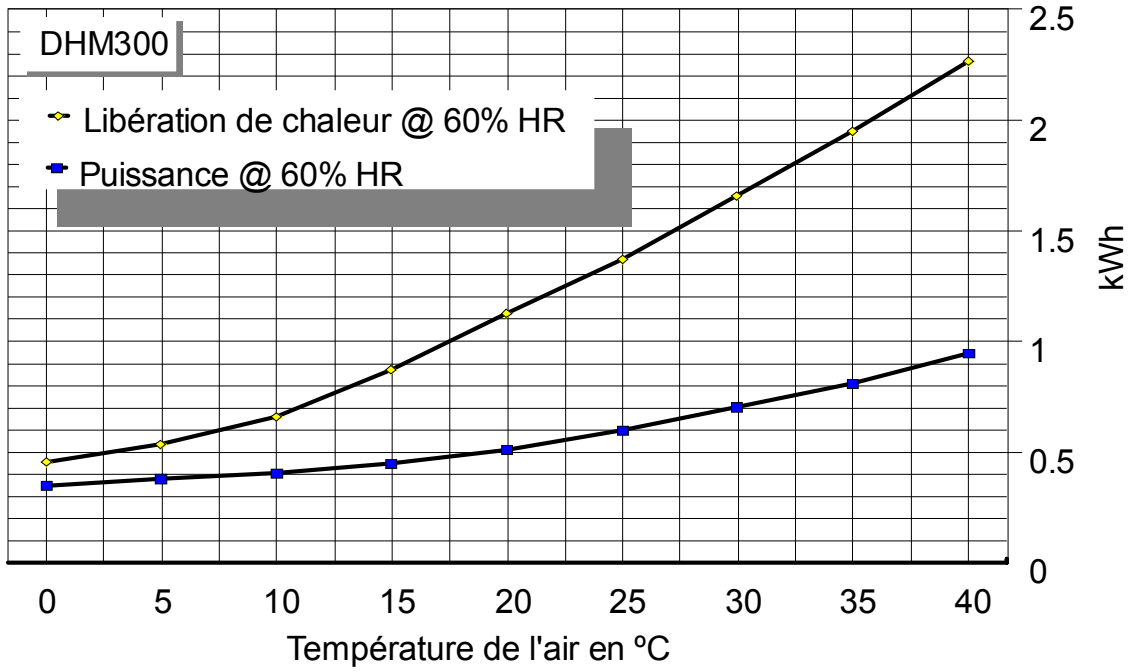
DHM300
Libération de chaleur @ 60% HR
Puissance @ 60% HR
kWh
0
0.5
1
1.5
2
2.5
0
5
10
15
20
25
30
35
40
Température de l'air en ºC

3.0 FICHE TECHNIQUES GENERALE

		DHM300AJX		DHM300AX
FICHE TECHNIQUE	UNITES	110 V	230 V	230 V
Caract. Techniques :-				
F.L.A.	Ampères	10.1	4.7	4.7
L.R.A.	Ampères	39	18	18
Tension maxi fusible	Ampères	15	7	7
Consommation moyenne	Watts	650		650
Consommation maxi	Watts	976		976
Tolérance sur la tension	%	-10 / + 15		-10 / + 15
Débit d'air	m³ /hr	380		380
Niveau sonore à 3m	dbA	57		57
Systeme Hermetique				
Charge de gaz R407c	kg	0.46		0.46
Dimensions :- Machines à roulettes				
Hauteur	mm	820		820
Largeur	mm	365		365
Profondeur	mm	363		363
Poids	kg	42		38
Dimensions :- Machines à roues et manette				
Hauteur	mm	850		820
Largeur	mm	510		365
Profondeur	mm	480		363
Poids	kg	45		41

R407c Potentiel de réchauffement du globe 1700

4.0 SCHEMA ELECTRIQUE

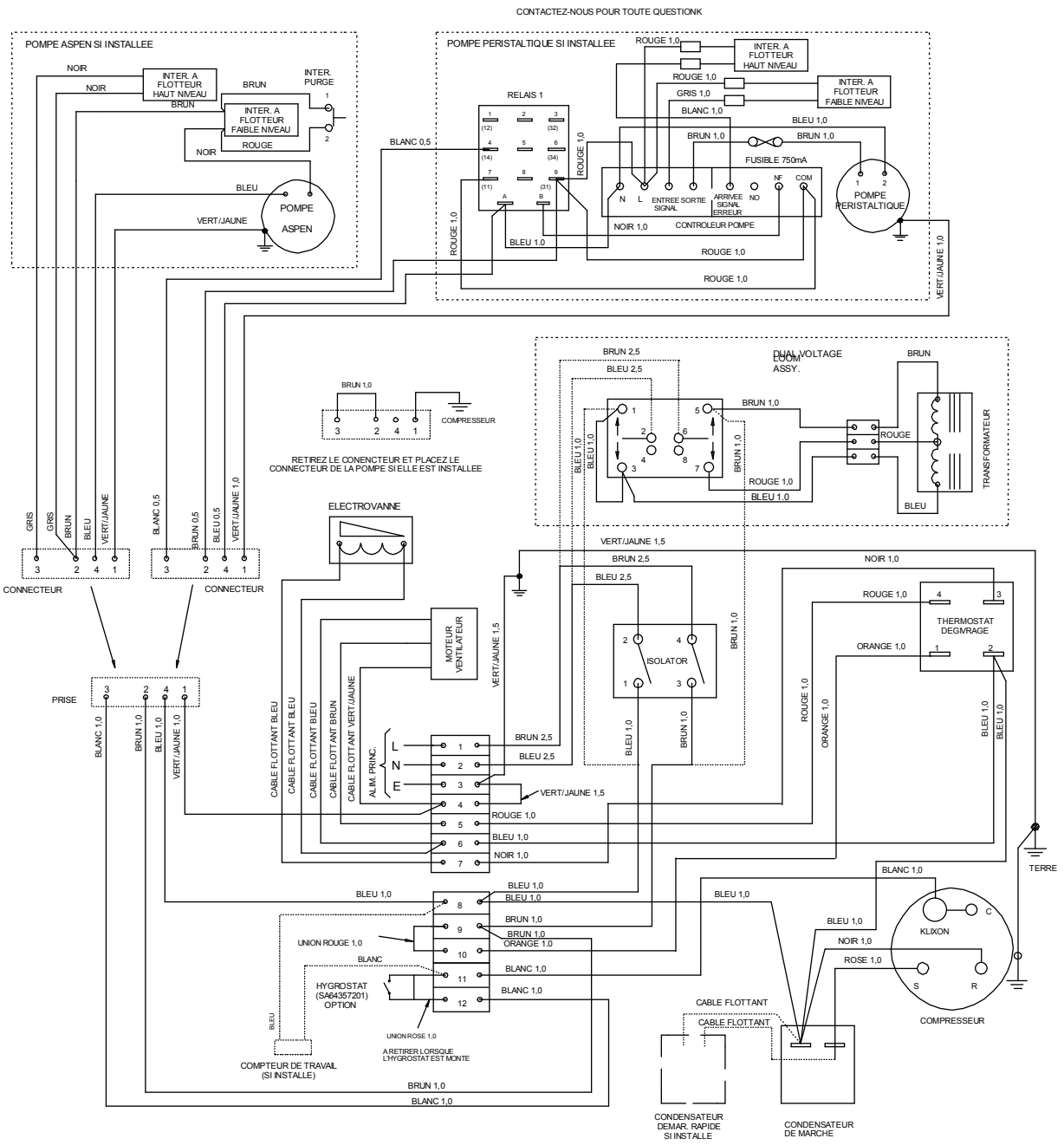

18	DUAL AND SINGLE VOLT DIAGRAMS COMBINED	1487	KW	08/07/10
17	LES CONNEXIONES COMPRESEUR C ETAIT CW, S ETAIT RS, R ETAIT RV	1150	KW	29/1/07
16	LES CONNEXIONES COMPRESEUR CW ETAIT C, RS ETAIT A(S), RV ETAIT P(R)	1134/2	KW	17/11/06
15	LOGO SUPPRIME	1134	KW	6/11/06
14	LES REFERENCES DES BRANCHEMENTS DE L'HYGROSTST ONT ETE CHANGEES A TB12 ET TB11 SUR LA VERSION 110V DU SCHEMA ELECTRIQUE	1075	APL	17/01/05
13	LE CABLE NOIR ETAIT BRUN, INTER. A FLOTTEUR POUR POMPE ASPEN	1057	CJW	15:07:03
12	CABLES DU CONN. DE POMPE PERISTALTIQUE CHANGES		JAC	26:09:02
11	FICHE ET PRISE FOURNIES	1028	JAC	22:04:02
10	CABLAGE POMPE ASPEN AJOUTE	1017	CJW	03:12:01
9	COMPRESSEUR AUXILIAIRE AJOUTE	1007	JAC	30:04:01
8	COMPTEUR DE TRAVAIL AJOUTE	989	GSM	13:4:00
7	BOITES DE CONNEXIONS AJOUTEES	951	JAC	5:3:98
6	LE FUSIBLE ETAIT DE 500mA	933	GSM	5:9:96
ISS		C.N	ANNEXE	DATE

MODIFICATION DE PLAN

SCHEMA DE CIRCUIT, MODELE TENSION SIMPLE (AX)

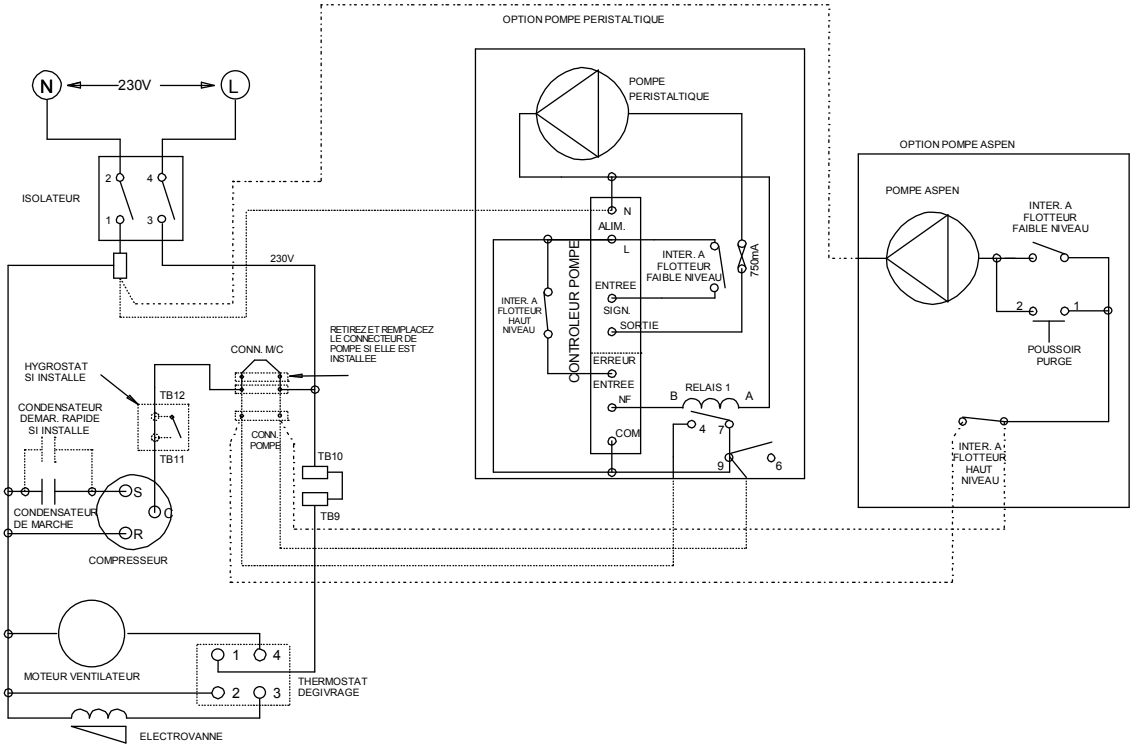

SCHEMA DE CIRCUIT, MODELE A DEUX TENSIONS (AJX)

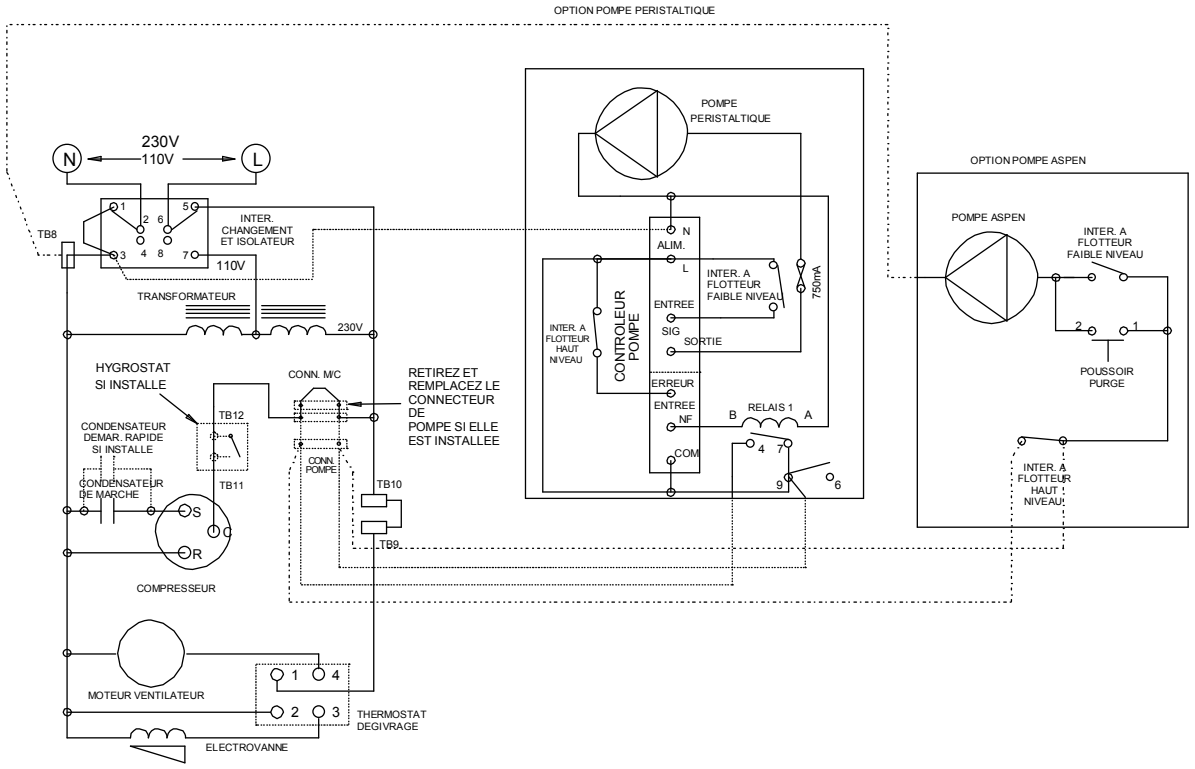

IMPRESSION PAS A L'ECHELLE

PROJECTION 3EME ANGLE

DRG No. D64318350

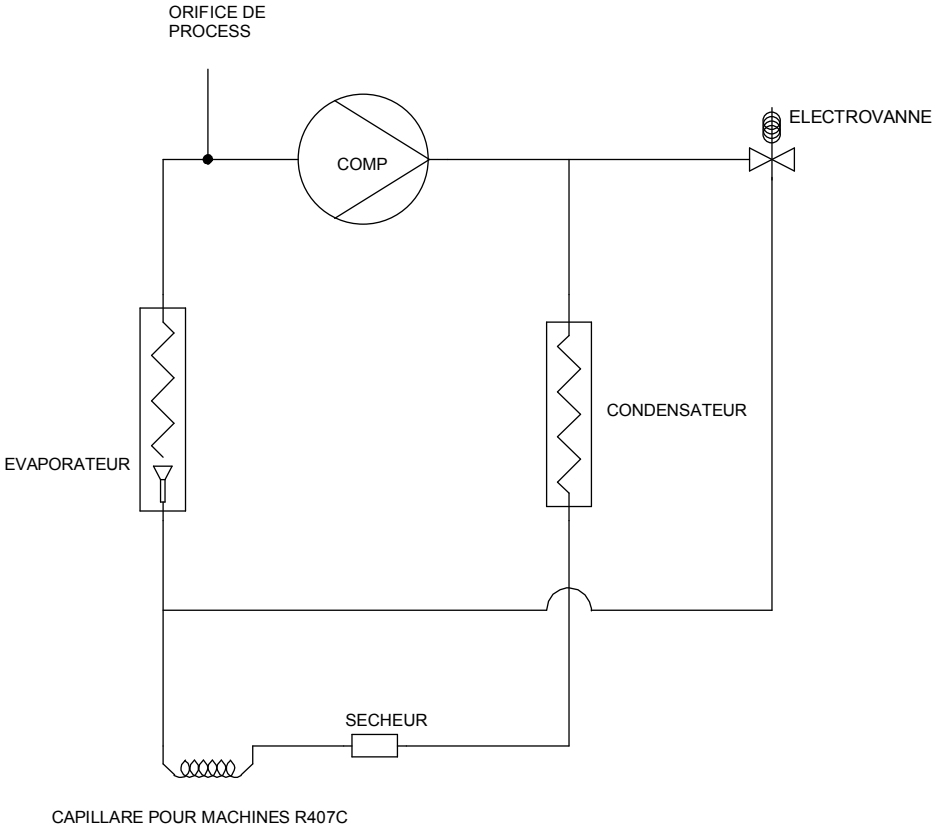

CONTACTEZ NOUS POUR TOUTE QUESTIONS

INSPECTION LEVEL			DIMS

ISS		C/N	APPD	DATE
3	LA LONGUEUR DUCAPILLARE ETAIT DE 70"	982	MJH	29:09:99
2	EVAP CORRIGEE, MODELE 30 AJOUTE.			14:4:94
1	COMME DESSINE			9:11:92

MODIFICATION DE PLAN

TITRE FRIDGE CIRCUIT

TOLERANCE SUAF SI SPECIFIE

ORIFICES POUR BS 4500 E12

MATERIEL

TERMINE

DESSINE	VERIFIE	ANNEXE	DATE	ECHELLE	No FICHE	CONT'
GM			9:11:92	NTS	1	---

© CALOREX HEAT PUMPS LTD 92
U.C.C

DRG No. D64318350

page blanche

6.0 LES PIECES DE RECHANGE

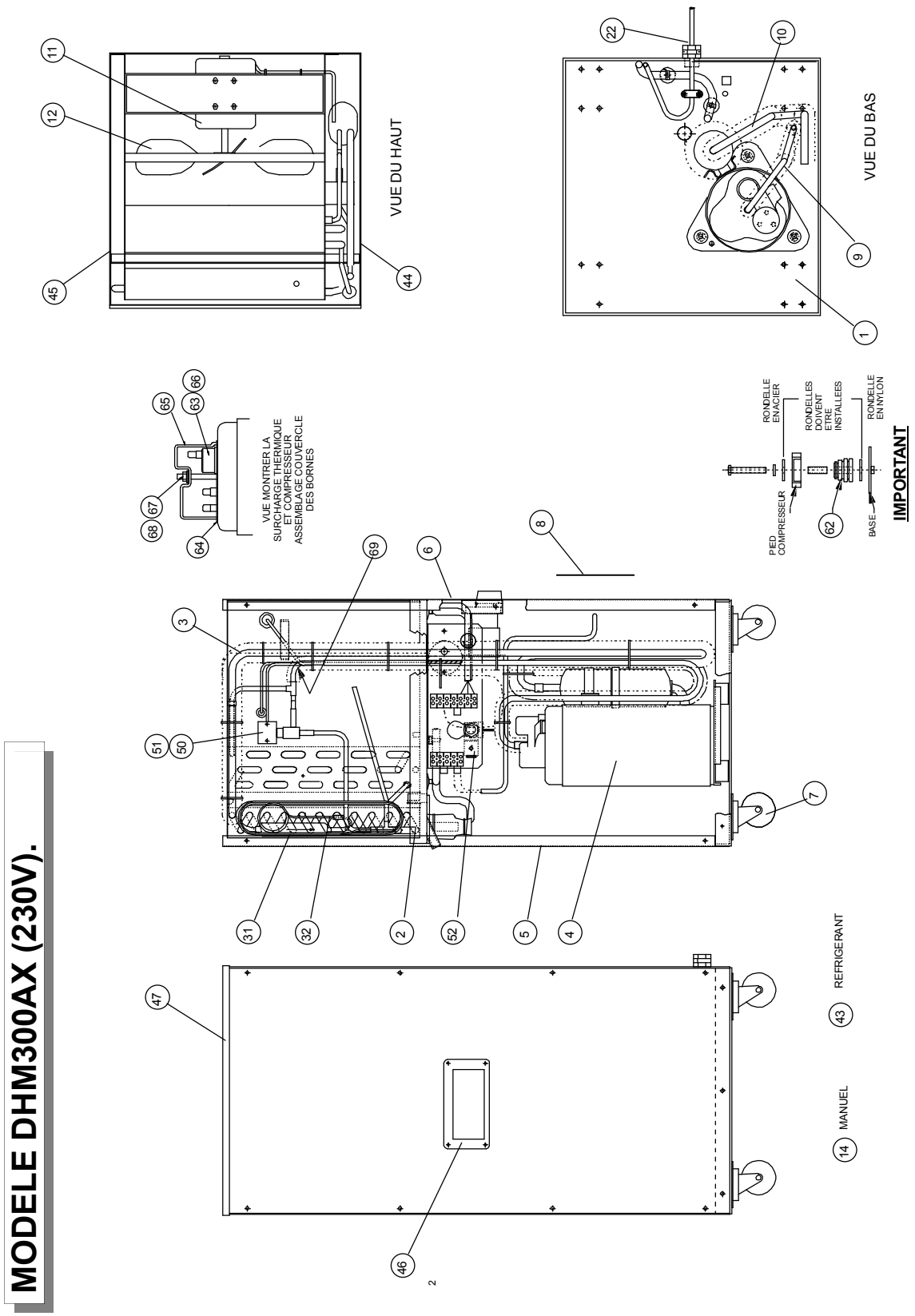

MODELE DHM300AX

REP	REF.	DESCRIPTION	QUAN	UNITS
1	SD352301	EMBASE	1	off
2	SA356601	RECOLLECTEUR 35AX	1	off
3	SA352103	ENS. EVAP/COND R407c	1	off
4	SD353353	ROTARY COMPRESSOR	1	off
5	SD352401	PANNEAU LATERAL (ADM.)	1	off
6	SD352501	PANNEAU LATERAL (ECHAP.)	1	off
7	SD314350	ROULETTE (62-00-227)	4	off
8	SD356350	PLAQUE D'OBTURATION	1	off
9	SD519402	TUYAU CUIVRE SOUPLE 5/16x21SWG	1	off
10	SD519401	TUYAU CUIVRE RIGIDE 3/8x21SWG	1	off
11	SD313651	MOTEUR VENTILATEUR 18W	1	off
12	SD313750	PALE DE VENTILATEUR 10"	1	off
25	SD314408	FICHE/CABLE 13A PLUG	1	off
25	SA314407	FICHE/CABLE EUROPE	1	off
31	SD040650	TAMIS MOLECULAIRE SECHEUR	1	off
32	P524750	TUBE CAPILLAIRE 0.060" BORE	2.032	m
41	SD368801	PANNEAU LATERAL	1	off
42	SD368802	PANNEAU LATERAL	1	off
43	SD314650	POIGNEE ENCASTRABLE (62-00-605)	2	off
44	SD352650	COUVERCLE	1	off
45	SD312754	MANUEL D'UTILISATION	1	off
46	SP182554	REFRIGERANT R407c	0.4	kg
50	SD146150	ELECTROVANNE	1	off
51	SD146250	BOBINE	1	off
52	SD476250	ATTACHE DE SECURITE, CONNEX. ELECTRIQUE	1	off
62	SD622958	PIED EN CAOUCHOUC, COMPRESSEUR	3	off
63	SD622951	SURCHARGE THERMIQUE	1	off
64	SD622952	JOINT	1	off
65	SD622953	COUVERCLE DES BORNES	1	off
66	SD622954	RESSORT (SURCHARGE THERMIQUE)	1	off
67	SD622955	BOULON AVEC ECROU	1	off
68	SD622956	RONDELLE EN CAOUTCHOUC	1	off
69	SD519407	TUYAU CUIVRE	1	off

MODELE DHM300AX (230V).

LES ROUES ET LA MANETTE SONT AUSSI
DISPONIBLES SUR LE MODELE DHM300AJX

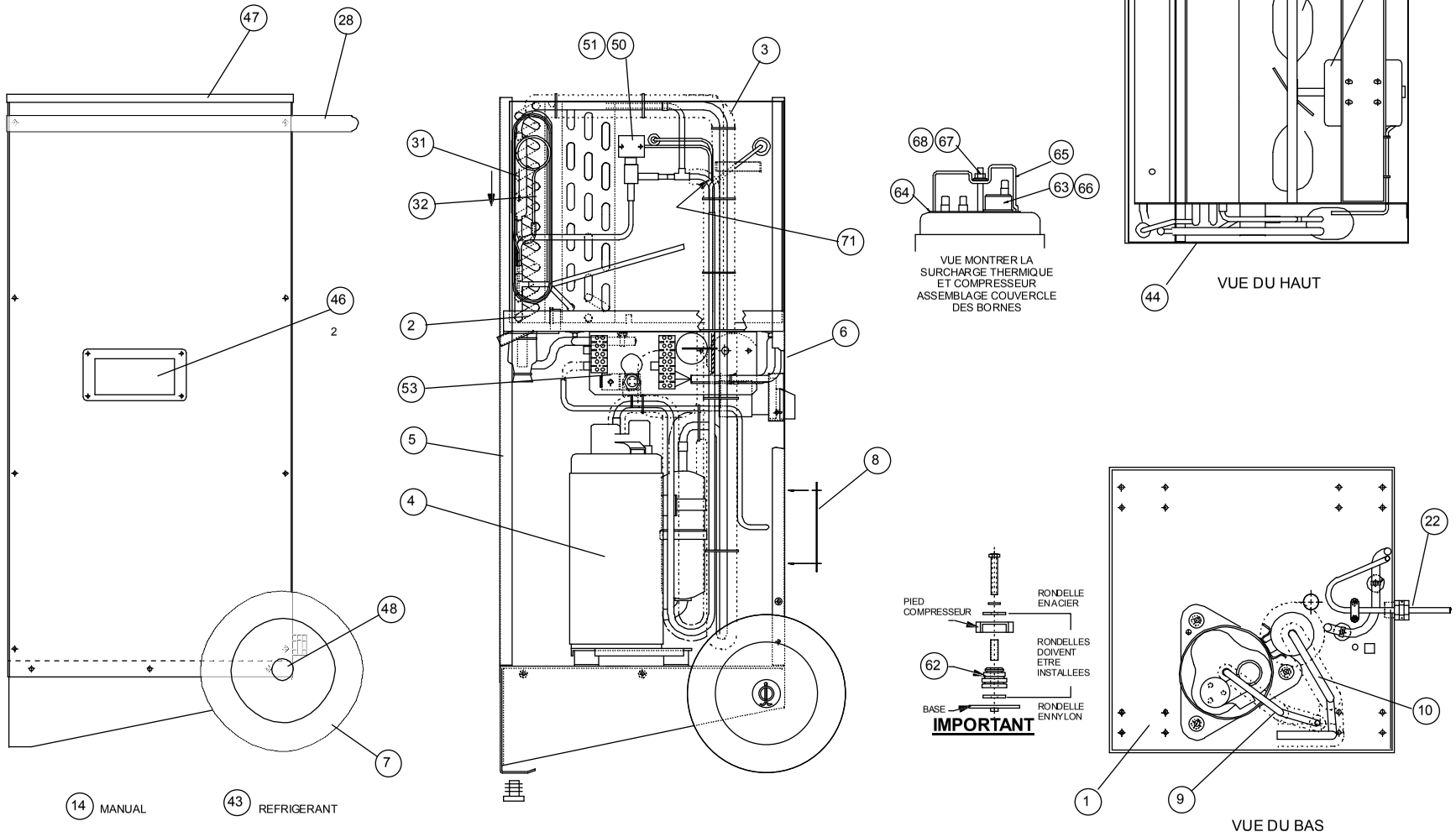

MODELE DHM300 AX (230V) (ROUES)

REP.	REF	DESCRIPTION	QUAN	UNITS
1	SD352303	EMBASE	1	off
2	SA356601	RECOLLECTEUR AX	1	off
3	SA352103	ENS.EVAP/COND R407C	1	off
4	SD353353	ROTARY COMPRESSOR	1	off
5	SD352401	PANNEAU LATERAL (ADM.)	1	off
6	SD352501	PANNEAU LATERAL (ECHAP.)	1	off
7	SD292251	WHEEL 200mm DIA	2	off
8	SD356350	PLAQUE D'OBTURATION	1	off
9	SD519404	TUYAU CUIVRE SOUPLE 5/16 x 21SWG	1	off
10	SD519403	TUYAU CUIVRE RIGIDE 3/8 x 21SWG	1	off
11	SD313651	PALE DE VENTILATEUR 18W	1	off
12	SD313750	FAN BLADE 10"	1	off
14	SD312754	MANUEL D'UTILISATION	1	off
25	SA314408	FICHE/CABLE13A PLUG	1	off
25	SA314407	FICHE/CABLEEUROPE	1	off
28	SD364151	HANDLE	1	off
31	SD040650	TAMIS MOLECULAIRE SECHEUR	1	off
32	P542750	TUBE CAPILLAIRE DIAM. 0,060"	2.032	m
43	SP182554	REFRIGERANT R407c	0.4	kg
44	SD368801	PANNEAU LATERAL	1	off
45	SD368802	PANNEAU LATERAL	1	off
46	SD314650	POIGNEE ENCASTRABLE	2	off
47	SD352650	COUVERCLE	1	off
48	SD415850	SPINDLE	1	off
50	SD146151	ELECTROVANNE	1	off
51	SD146250	BOBINE	1	off
53	SD476250	ATTACHE DE SECURITE, CONNEX. ELECTRIQUE.	1	off
62	SD622958	PIED EN CAOUCHOUC, COMPRESSEUR	3	off
63	SD622951	SURCHARGE THERMIQUE	1	off
64	SD622952	JOINT	1	off
65	SD622953	COUVERCLE DES BORNES	1	off
66	SD622954	RESSORT (SURCHARGE THERMIQUE)	1	off
67	SD622955	BOULON AVEC ECROU	1	off
68	SD622956	RONDELLE EN CAOUTCHOUC	1	off
71	SD519407	TUYAU CUIVRE	1	off

MODELE DHM00AJX (110/230V).

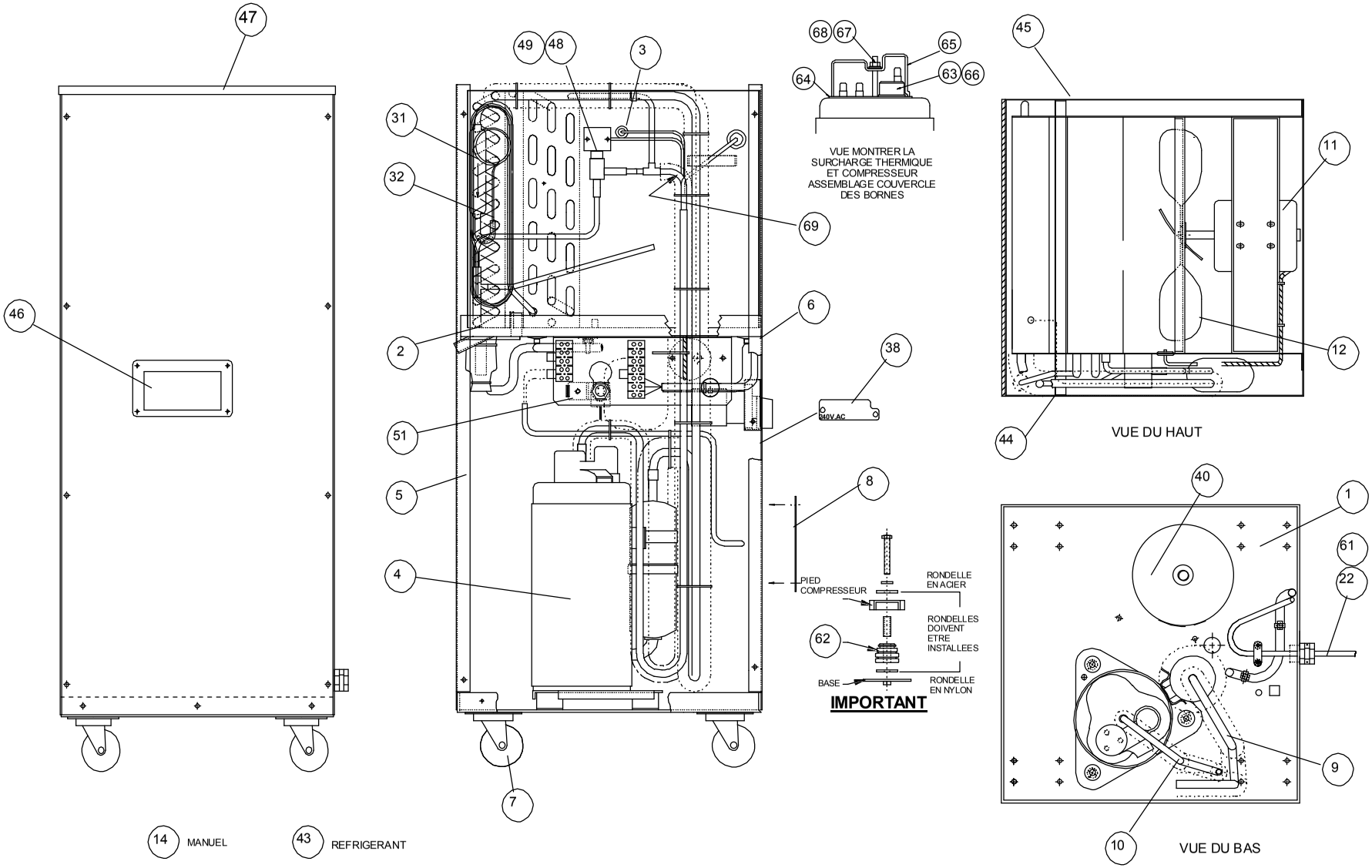

MODELE DHM300AJX

REP.	REF.	DESCRIPTION	QUANTITE
1	SD352301	EMBASE	1.000
2	SA356602	RECOLLECTEUR AJX	1.000
3	SA352103	ENS. EVAP/COND R407C	1.000
4	SD353353	COMPRESSEUR ROTATIF	1.000
5	SD352401	PANNEAU LATERAL (ADM.)	1.000
6	SD352501	PANNEAU LATERAL (ECHAP.)	1.000
7	SD314350	ROULETTE (62-00-227)	4.000
8	SD356350	PLAQUE D'OBTURATION	1.000
9	SD519402	TUYAU CUIVRE SOUPLE 5/16 x 21SWG	1.000
10	SD519401	TUYAU CUIVRE RIGIDE 3/8 x 21SWG	1.000
11	SD313651	MOTEUR VENTILATEUR	1.000
12	SD313750	PALE DE VENTILATEUR	1.000
14	SD312754	MANUEL D'UTILISATION	1.000
25	SD314410	JEU DE CABLE (SANS CONNECT.)	1.000
31	SD040650	TAMIS MOLECULAIRE SECHEUR	1.000
32	P542750	TUBE CAPILLAIRE DIAM. 0.060"	2.032m
38	SD353050	PLAQUE DE TENSION	1.000
40	SD353650	TRANSFORMATEUR 240-120V	1.000
43	SD182554	REFRIGERANT R407C kg	0.400
44	SD368801	PANNEAU LATERAL	1.000
45	SD368802	PANNEAU LATERAL	1.000
46	SD314650	POIGNEE ENCASTRABLE (6200605)	2.000
47	SD352650	COUVERCLE	1.000
55	SD146151	ELECTROVANNE	1.000
56	SD146250	BOBINE	1.000
57	SD476250	ATTACHE DE SECURITE, CONNEX. ELECTRIQUE	1.000
61	SD315350	FICHE 110V 16A (JAUNE)	1.000
62	SD622958	PIED EN CAOUCHOUC, COMPRESSEUR	3.000
63	SD622951	SURCHARGE THERMIQUE	1.000
64	SD622952	JOINT	1.000
65	SD622953	COUVERCLE DES BORNES	1.000
66	SD622954	RESSORT (SURCHARGE THERMIQUE)	1.000
67	SD622955	BOULON AVEC ECROU	1.000
68	SD622956	RONDELLE EN CAOUTCHOUC	1.000
69	SD519407	TUYAU CUIVRE	1.000

DHM300AX/AJX OPTION COULEUR

BLEU DRESDEN (BS4800 18D43)

REP.	REF.	DESCRIPTION	QUANTITE
5	SD64352402	PANNEAU LATERAL (ADM.)	1,000
6	SD64352502	PANNEAU LATERAL (ECHAP.)	1,000
8	SD64356351	PLAQUE D'OBTURATION	1,000
38	SD64353051	PLAQUE DE TENSION	1,000
44	SD64368803	PANNEAU LATERAL	1,000
45	SD64368804	PANNEAU LATERAL	1,000
47	SD64352651	COUVERCLE	1,000

BLANC (RAL9010)

REP.	REF.	DESCRIPTION	QUANTITE
5	SD64352403	PANNEAU LATERAL (ADM.)	1,000
6	SD64352503	PANNEAU LATERAL (ECHAP.)	1,000
8	SD64356352	PLAQUE D'OBTURATION	1,000
38	SD64353052	PLAQUE DE TENSION	1,000
44	SD64368805	PANNEAU LATERAL	1,000
45	SD64368806	PANNEAU LATERAL	1,000
47	SD64352652	COUVERCLE	1,000

BLEU MARINE (RAL5002)

REP.	REF.	DESCRIPTION	QUANTITE
5	SD64352404	PANNEAU LATERAL (ADM.)	1,000
6	SD64352504	PANNEAU LATERAL (ECHAP.)	1,000
8	SD64356353	PLAQUE D'OBTURATION	1,000
38	SD64353052	PLAQUE DE TENSION	1,000
44	SD64368807	PANNEAU LATERAL	1,000
45	SD64368808	PANNEAU LATERAL	1,000
47	SD64352653	COUVERCLE	1,000

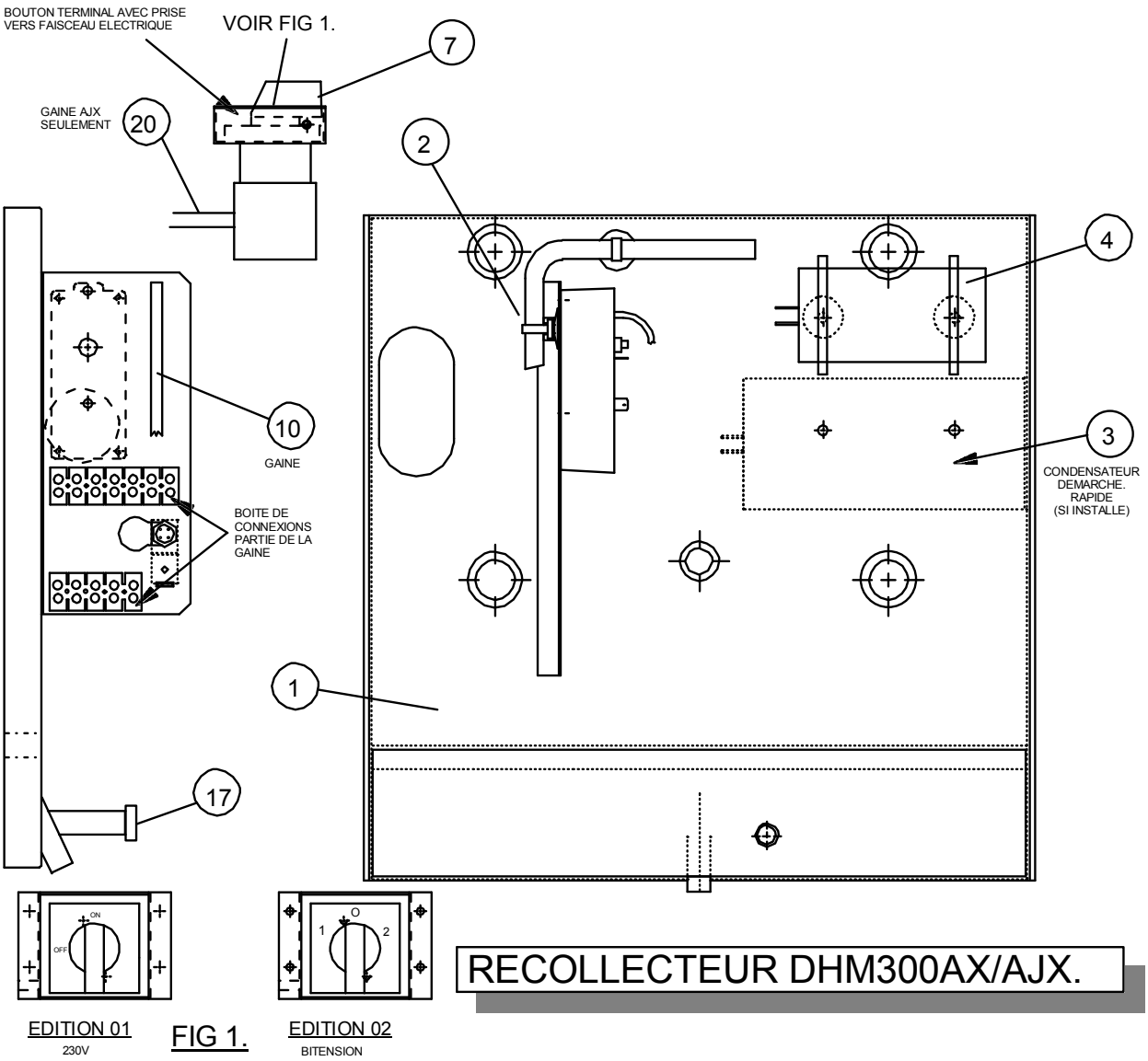

FIG 1.

SA64356601 RECOLLECTEUR DHM300AX

REP.	REF.	DESCRIPTION	QUANTITE
1	SD64352201	RECOLLECTEUR	1,000
2	SA64145802	SONDE DEGIVRAGE (CALIBREE)	1,000
3	SD64073150	CONDENS./RELAIS DEMAR. RAPIDE	OPTION
4	SD64020050	CONDENSATEUR 25uF 440V	1,000
7	SD64232154	COMMUTATEUR ROTATIF (ON/OFF)	1,000
10	SA64356403	GAINE DHM300AX	1,000
17	SD64369350	TUYAU CARTOUCHE, BONDE	1,000

SA64356602 RECOLLECTEUR DHM300AJX

REP.	REF.	DESCRIPTION	QUANTITE
1	SD64352201	RECOLLECTEUR	1,000
2	SA64145802	SONDE DEGIVRAGE (CALIBREE)	1,000
3	SD64073150	CONDENS./RELAIS DEMAR. RAPIDE	OPTION
4	SD64020050	CONDENSATEUR 25uF 440v	1,000
7	SD64232153	COMMUTATEUR ROTATIF (REMPLACEM.)	1,000
10	SA64356403	GAINE DHM300AX	1,000
17	SD64369350	TUYAU CARTOUCHE, BONDE	1,000
20	SD64356408	GAINE, TENSION DOUBLE	1,000

7.0 OPTIONS, KITS ET CONSIGNES D'INSTALLATION

7.1 POMPE PERISTALTIQUE

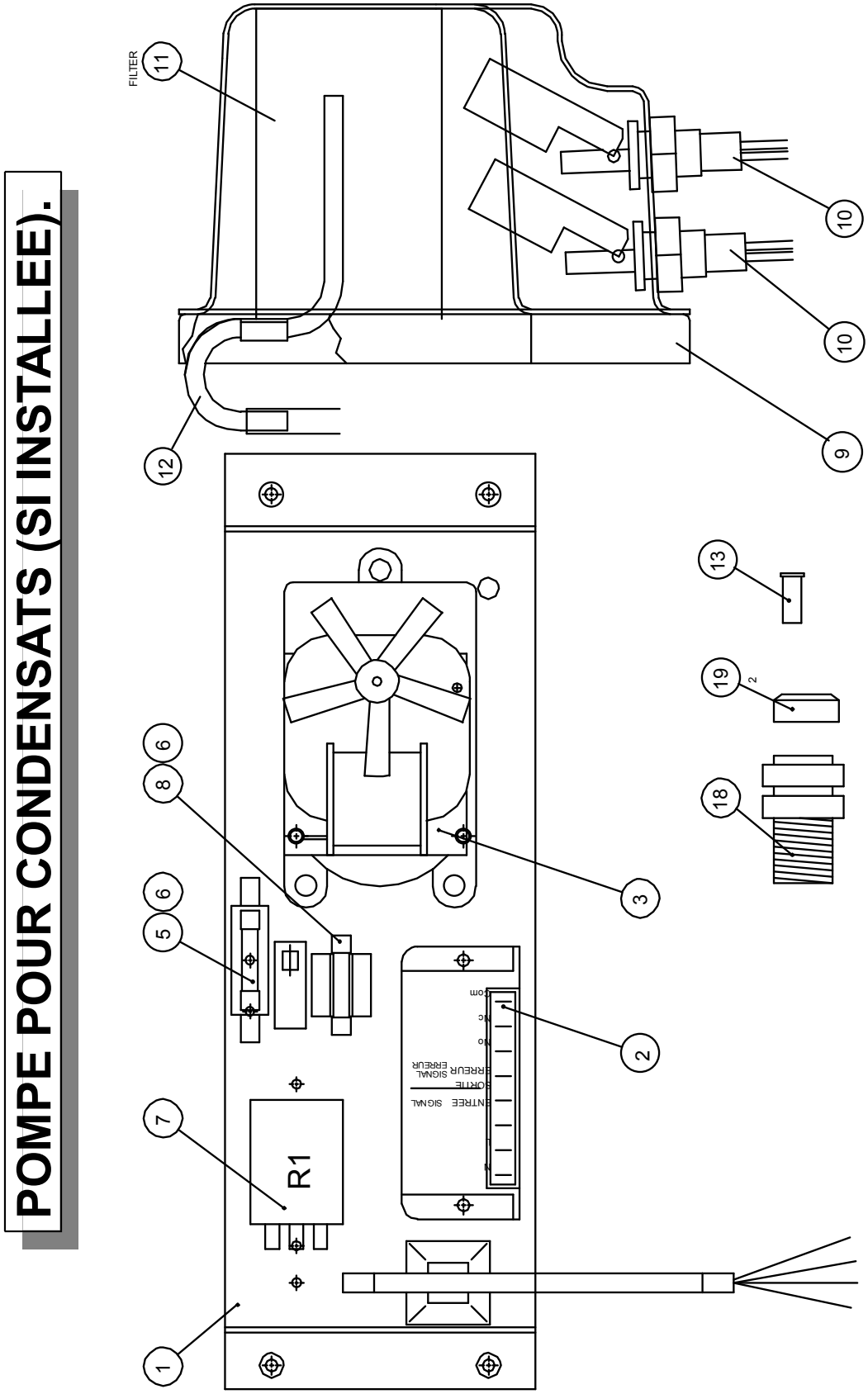

SA64356701 KIT POMPE POUR CONDENSATS

REP.	REF.	DESCRIPTION	QUANTITE
1	SD64356501	FIXATION POUR POMPE	1,000
2	SD64357350	CONTROLEUR DE POMPE (62-00-561)	1,000
3	SD64294450	POMPE PERISTALTIQUE (62-00-198)	1,000
5	SD64216550	SUPPORT POUR FUSIBLE	1,000
6	SD6435356	FUSIBLE 1/4 X 1 1/4 750mA	2,000
7	SD64189550	RELAIS A 2 FILS	1,000
8	SD64079650	CLIP POUR FUSIBLE	1,000
9	SD64357801	BASSIN	1,000
10	SD64294350	INTERRUPTEUR A FLOTTEUR (62-00-554)	2,000
11	SD64306050	FILTRE A EAU	1,000
12	SD295551	TUBE POUR BASSIN (CUIVRE)	1,000
13	SD64295250	RACCORD POUR TUBE (62-00-094)	2,000
18	SD64294650	TRAVERSEE DE CLOISON (62-00-091)	1,000
19	SD64294750	COLLIER DE SERRAGE (62-00-093)	2,000

CONSIGNES D'INSTALLATION DE LA POMPE PERISTALTIQUE

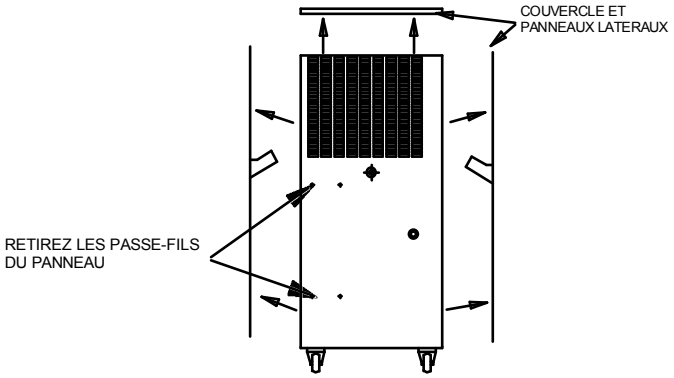

1. SEPAREZ LA MACHINE DE L'ALIMENTATION PRINCIPALE AVANT DE RETIRER LES VIS ET LE COUVERCLE. RETIREZ 5 BOUCHONS D'OBTURATION DU PANNEAU FIXE TEL QU'INDIQUE.

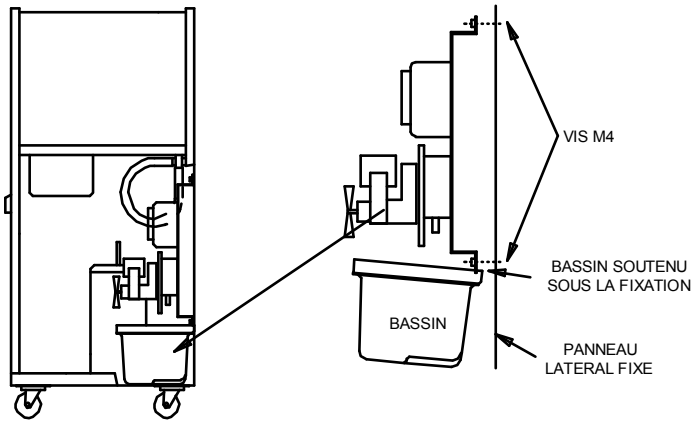

2. PLACEZ LE KIT DE CONDENSATION TEL QU'INDIQUE A L'AIDE DES VIS M4.

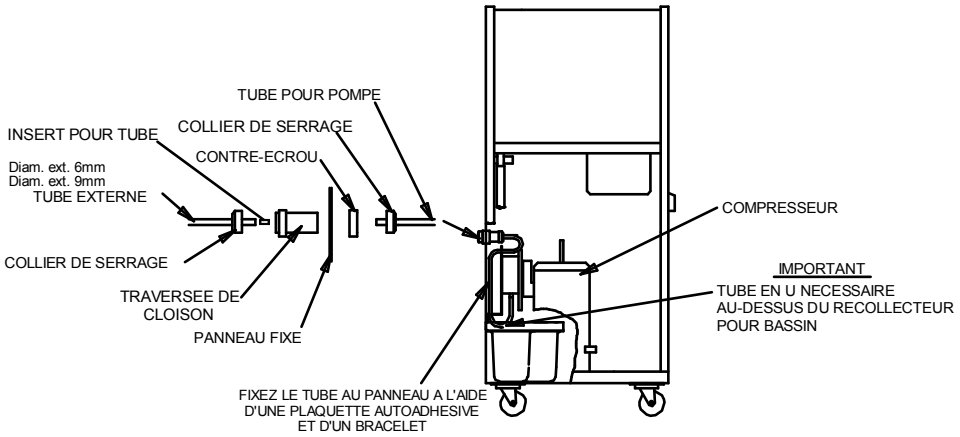

3. MONTEZ LA TRAVERSEE DE CLOISON ET LE RACCORD DU TUBE DANS LE PANNEAU TEL QU'INDIQUE. ASSUREZ-VOUS QUE LE TUBE N'EST PAS EN CONTACT AVEC LE COMPRESSEUR.

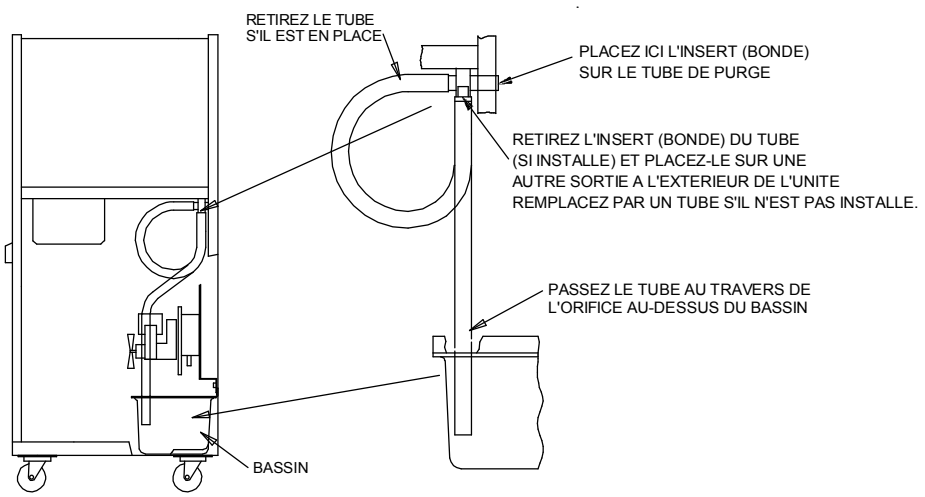

4. RETIREZ UNE EXTREMITE DU TUBE DU RECOLLECTEUR (SI INSTALLE) TEL QU'INDIQUE CI-DESSUS ET INTRODUISEZ-LE DANS L'ORIFICE DU BASSIN. ASSUREZ-VOUS QUE LE TUBE N'EST PAS EN CONTACT AVEC LE COMPRESSEUR.
   NOTE : RACCORDEZ L'INSERT (BONDE) A L'ORIFICE DE PURGE EXTERNE.

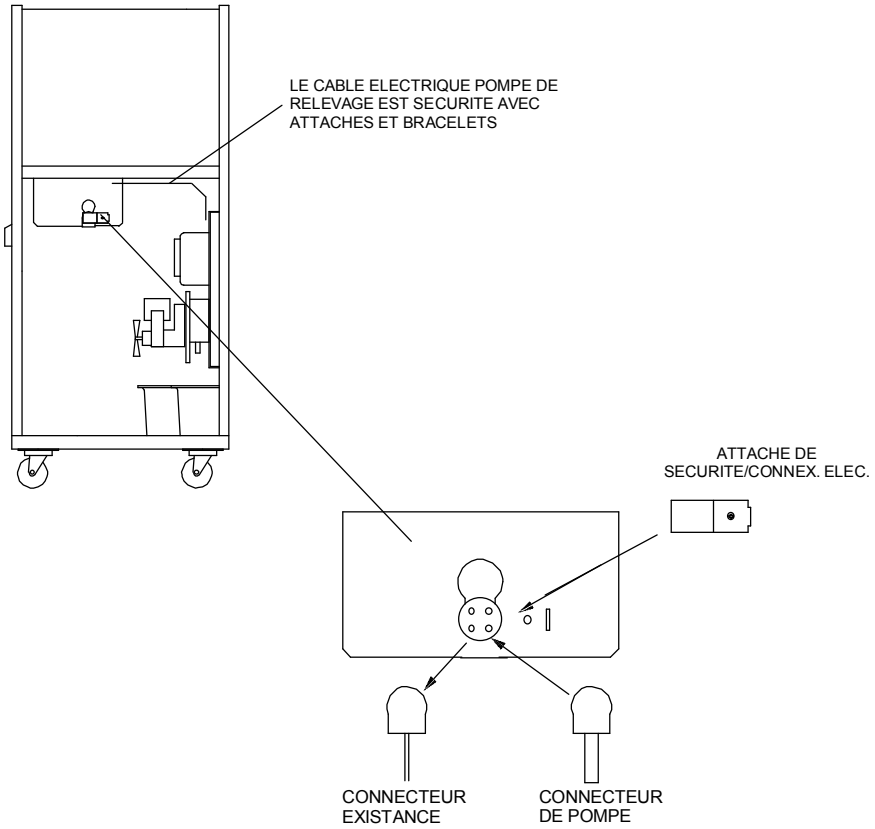

5. OTER L'ATTACHE DE SECURITE ET REMPLACER LA PRISE EXISTANTE PAR LA CABLE MOBILE AVEC PRISE DE LA POMPE A CONDENSATS COMME INDIQUE CI-DESSUS.
   LOCALISER LES CABLES DANS LES TROUS SUR LA PARTIE INFERIEURE DU RAYONNAGE ET FIXER LE CABLE MOBILE A L'AIDE DES ATTACHES ET BRACELETS FOURNIES.
   REMPLACEZ LES COUVERCLES DE FIXATION DE LA PRISE.

6. REPLACEZ LES COUVERCLES DE LA MACHINE. INSTALLATION TERMINEE.

7.2 OPTIONS POMPE ASPEN

SA356702 POMPE ASPEN (SI INSTALLE)

REP.	REF.	DESCRIPTION	QUANTITE
001	SA450001	POMPE BKT (FD30)	1,00
02	SA450101	POMPE ASPEN	1,00
03	SD450250	INTERRUPT. PROVISOIREMENT SUR ON	1,00
20	SD454151	FICHE A QUATRE POLES	1,00

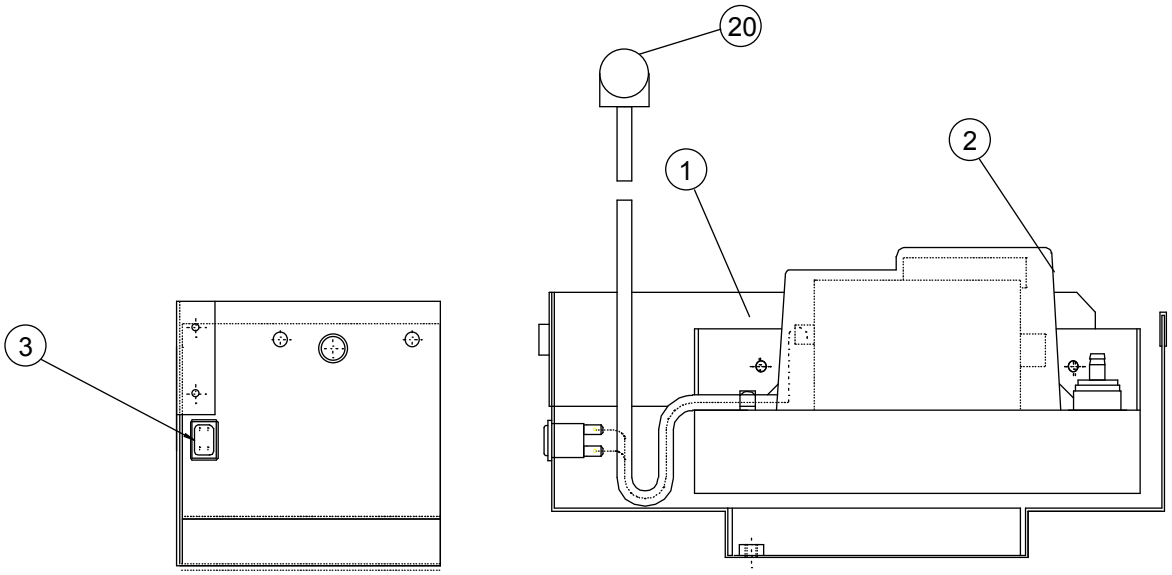

INSTALLATION
DE LA POMPE ASPEN

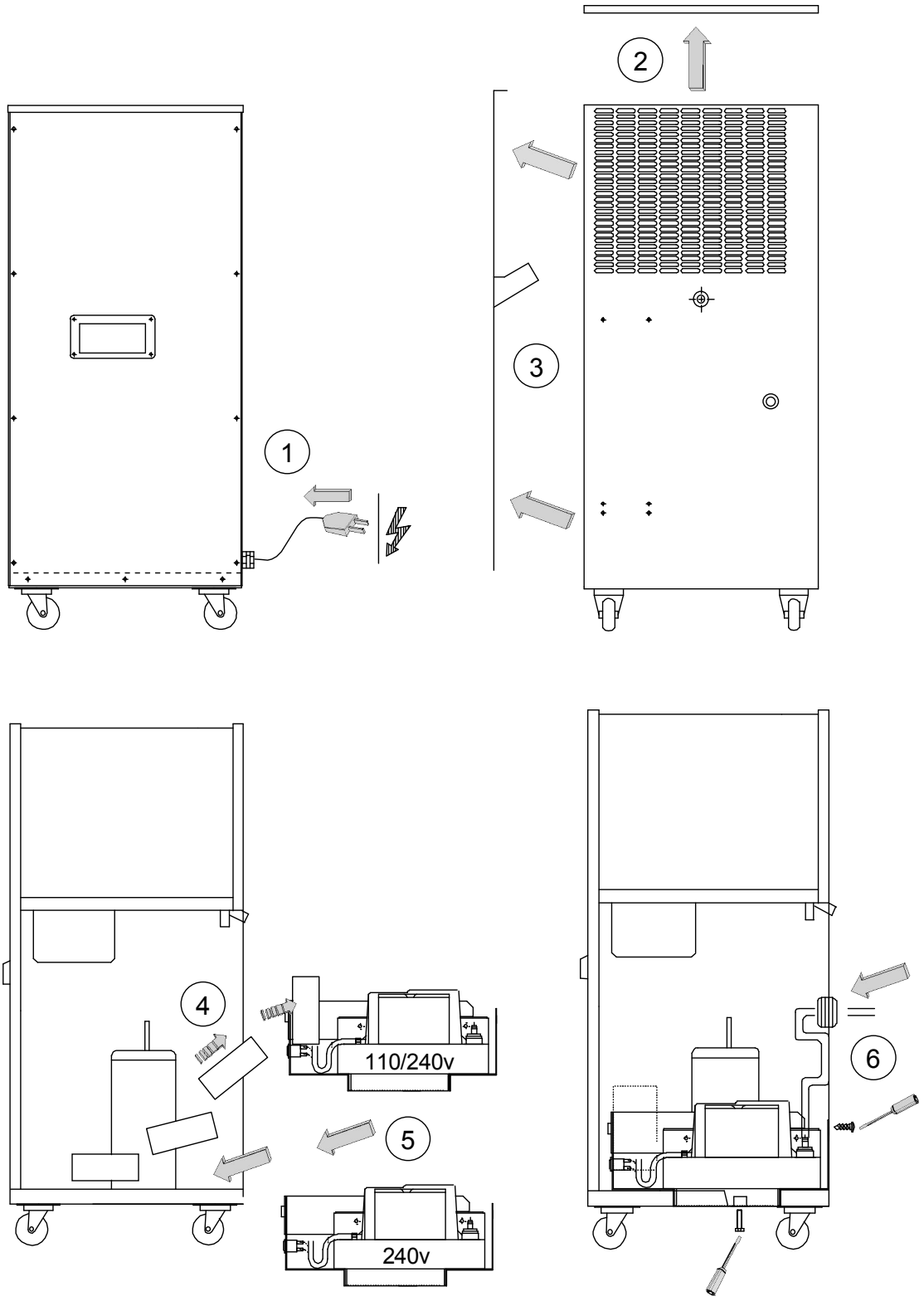

D359153 ISS 2

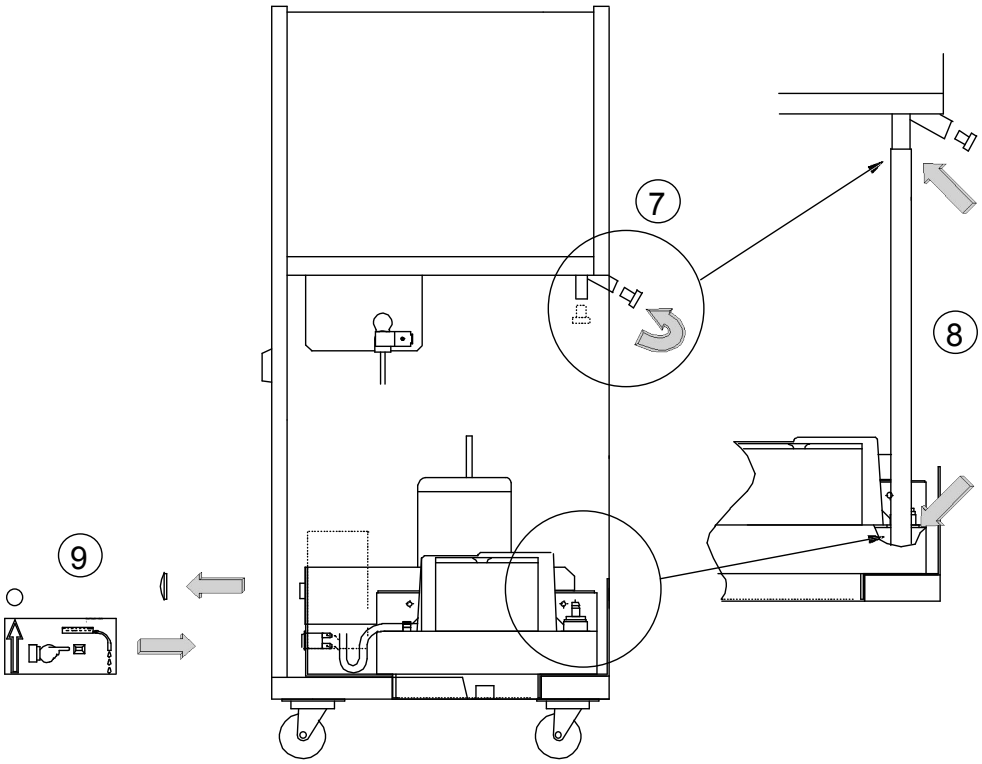

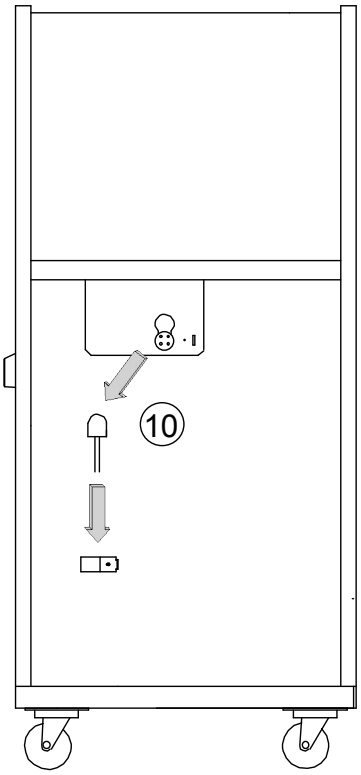

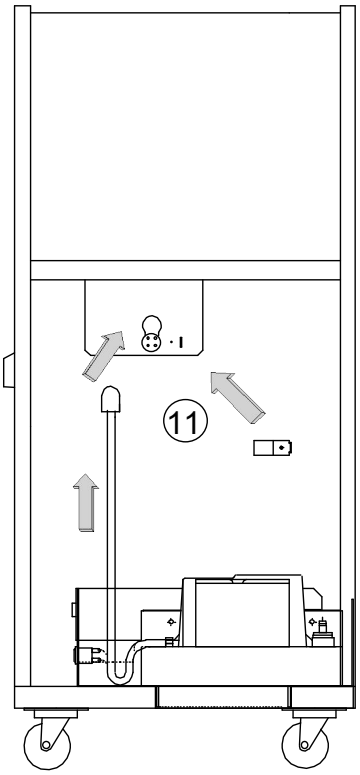

D359153 ISS 3

7.3 OPTION DE L'HYGROSTAT

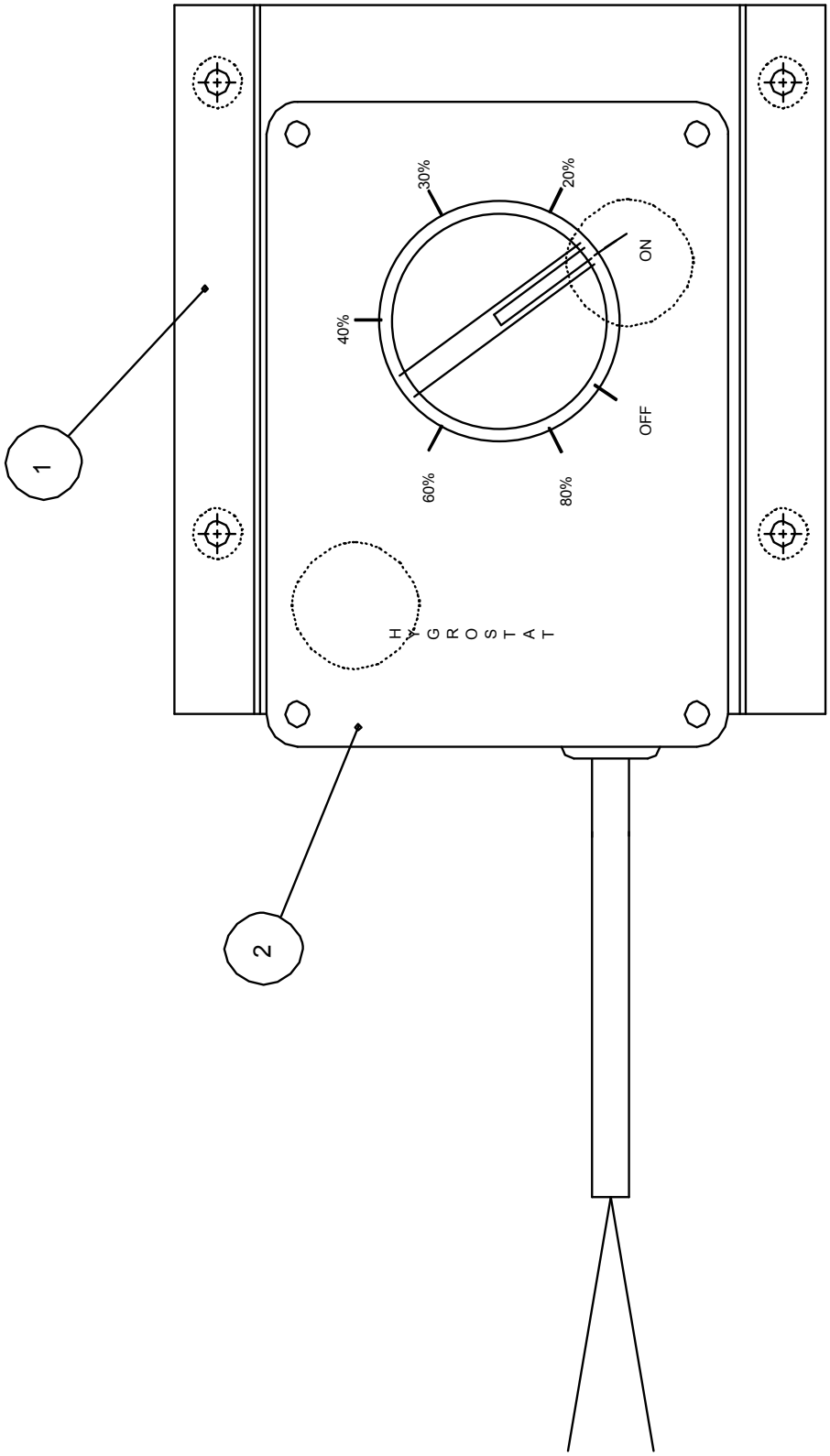

SA64357201 HYGROSTAT (SI INSTALLE).

REP.	REF.	DESCRIPTION	QUANTITE
1	SD64356101	FIXATION	1,000
2	SA64079301	HYGROSTAT	1,000

INSTALALTION DE L'HYGROSTAT

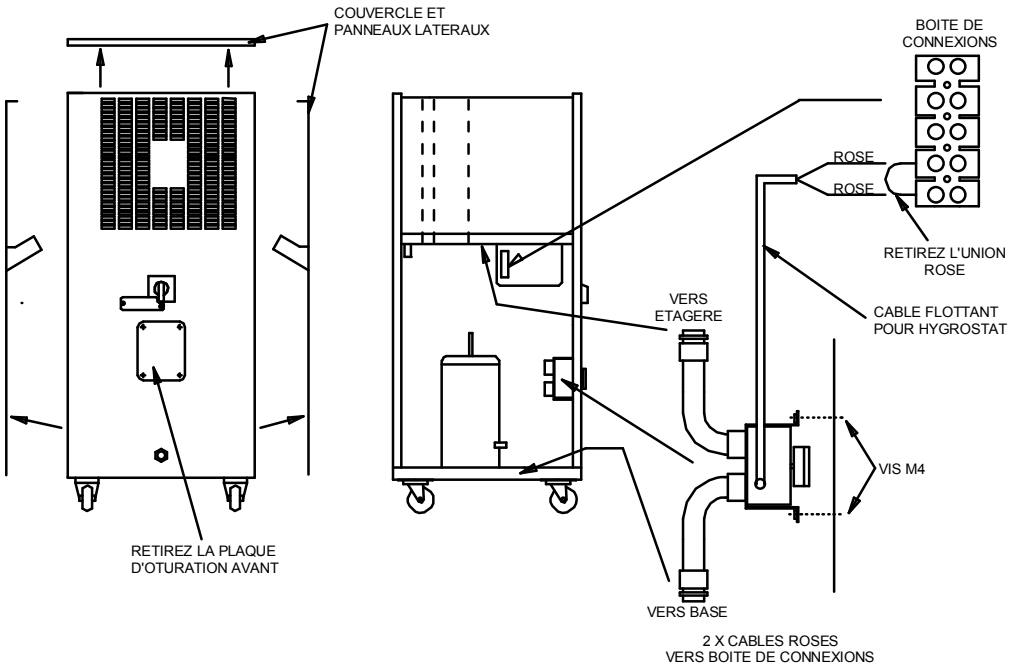

1. SEPAREZ LA MACHINE DE L'ALIMENTATION PRINCIPALE. RETIREZ LE COUVERCLE ET LES PANNEAUX LATERAUX.

2. RETIREZ LA PLAQUE D'OBTURATION AVANT.

3. PLACEZ L'HYDROSTAT TEL QU'INDIQUE A L'AIDE DES 4 VIS M4 FOURNIES.

4. FIXEZ LE TUBE FLEXIBLE A L'ETAGERE ET A LA BASE TEL QU'INDIQUE A L'AIDE D'UN ECROU ADAPTATEUR.

5. RETIREZ L'UNION ROSE DE LA BOITE DE CONNEXIONS ET REMPLACEZ-LA PAR LES FILS FLOTTANTS ROSES DE L'HYGROSTAT.

6. REPLACEZ LE COUVERCLE ET LES PANNEAUX LATERAUX. INSTALLATION TERMINEE.

7.4 ROUE/MANETTE

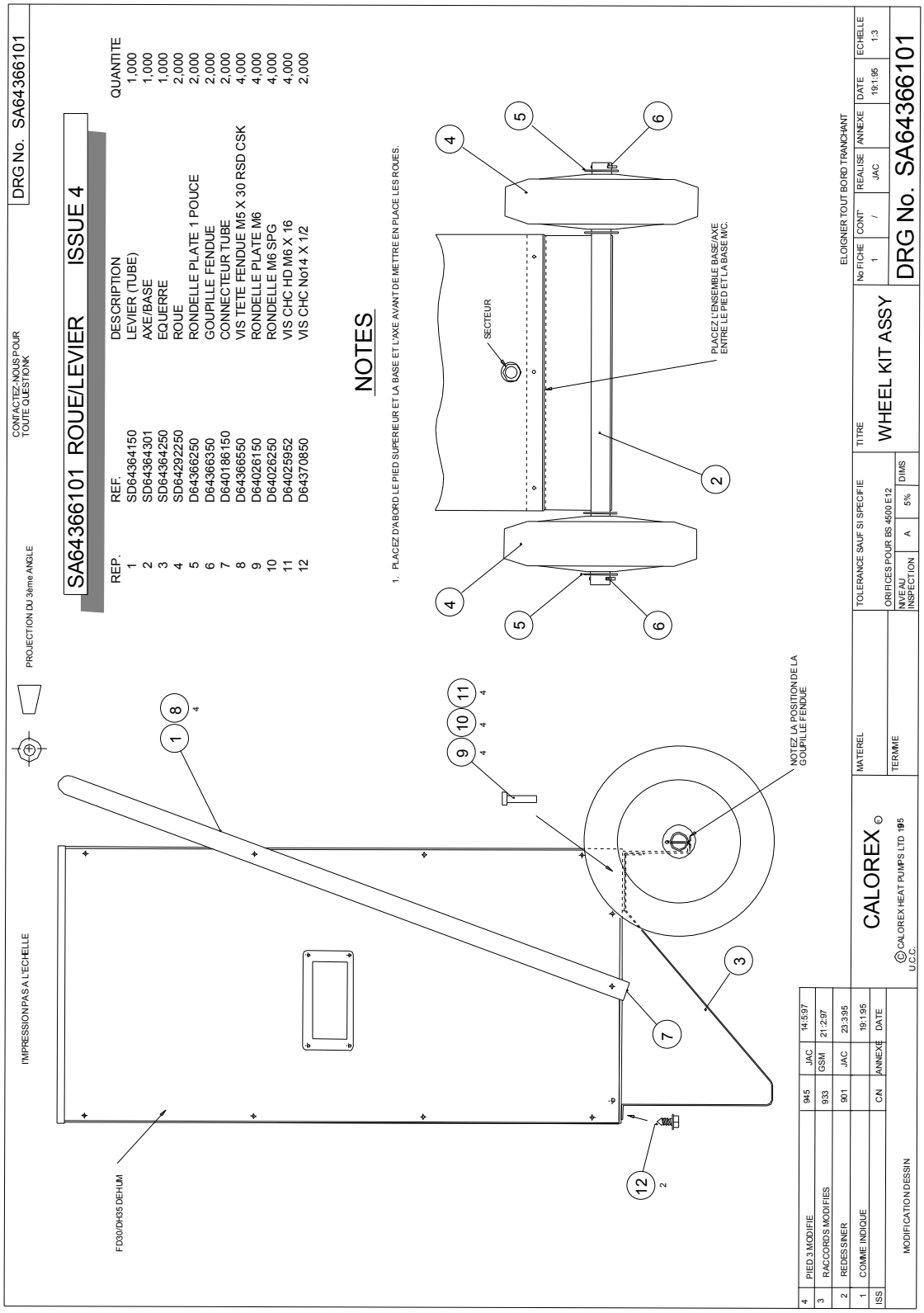

7.5 COMPTEUR DE TRAVAIL

FICHE TECHNIQUE DU COMPTEUR DE TRAVAIL

1. ISOLEZ LA MACHINE DE L'ALIMENTATION PRINCIPALE ET RETIREZ LE COUVERCLE.
2. PLACEZ LE COMPTEUR DANS L'OUVERTURE DE LA MEMBRANE DU VENTILATEUR.
3. ETIREZ LES CABLES FLOTTANTS DU COMPTEUR JUSQU'A LA BOITE DE CONNEXIONS.
5. ASSUREZ-VOUS QUE LES CONNEXIONS SONT RESERREES ET QUE TOUS LES CABLES RECONNECTES SONT CORRECTEMENT PLACES.

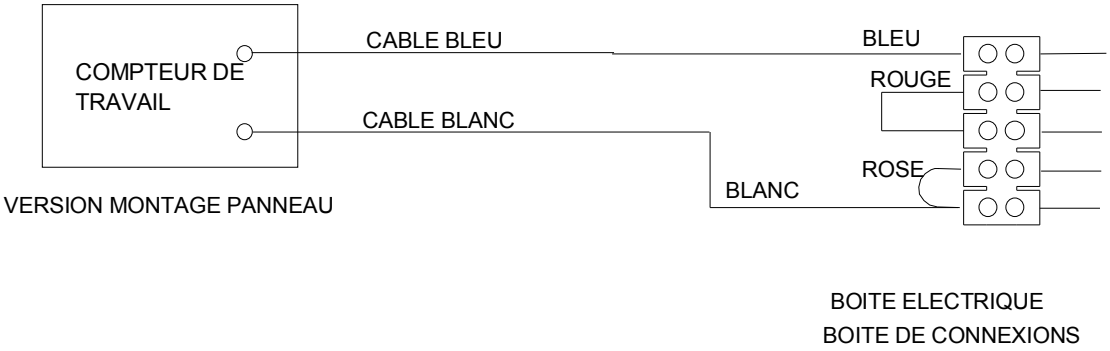

7.6 FILTRE A AIR (RACCORDEMENT).

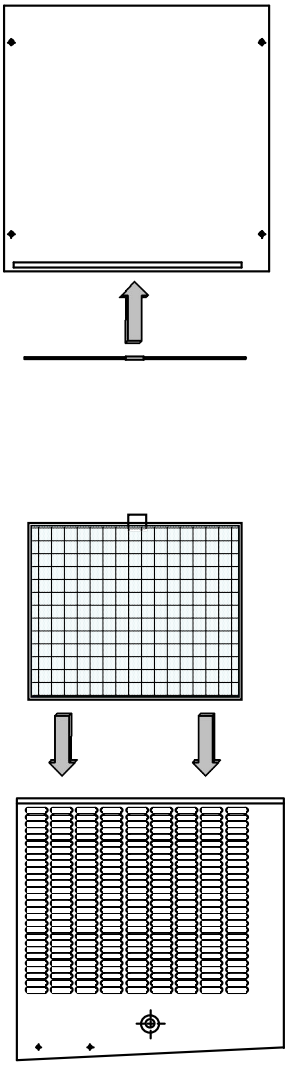

8.0 CONDITIONS DE LA GARANTIE

Les cas suivants ne sont pas couverts par la garantie octroyée par Calorex Heat Pumps Limited et aucune réclamation ne sera acceptée au cas où :

1. La pompe à chaleur n'aurait pas été dimensionnée correctement pour l'application.

2. La pompe à chaleur aurait été installée d'une façon non conforme aux procédures actuelles spécifiées par Calorex Heat Pumps Limited.

3. Une personne non agréée par Calorex Heat Pumps Limited aurait réglé ou manipulé l'appareil.

4. Le débit d'air entrant ou sortant ne correspondrait pas aux valeurs limites spécifiées.

5. Le débit d'eau passant dans la machine ne correspondrait pas aux valeurs limites spécifiées.

6. Le pH de l'eau de la piscine se situerait en dehors des limites et si l'équilibre chimique ci-après n'était pas obtenu.

Acidité	pH	7,4 ± 0,4
Alcalinité totale – CaCO3	ppm	80 - 120
Dureté totale - CaCO3	ppm	100 - 500
Solides dissous	ppm	MAX 3000
Teneur saline maximale	p/p	6%
Chlore fibre	ppm	1 3 – 3 0
Super chloruré	ppm	max 30 par 24 heures
Brome	ppm	2 – 3
Baquacil	ppm	25 – 50
Ozone	ppm	0 8 – 1 0
Teneur en cuivre maximale	ppm	MAX 2
*Purificateur ionique Aquamatic	ppm	MAX 2
*Purificateur Tam Pure	ppm	MAX 2
*Purificateur Sherwood	ppm	MAX 2

7. La pompe à chaleur a été endommagée par le gel.

8. L'alimentation électrique est insuffisante ou est incorrecte.

9. L'intensité du ventilateur et la pression du conduit sont en dehors des limites spécifiées.

EN CAS DE DOUTE, N'HESITEZ PAS A NOUS CONTACTER.

Note : le coupon-réponse d'enregistrement de garantie pré affranchi doit être renvoyé pour bénéficier de la garantie correcte. Si vous ne trouvez pas un coupon d'enregistrement avec votre pompe à chaleur, contactez le service après-vente Calorex en indiquant votre nom, votre adresse, et le numéro de série de votre pompe à chaleur. Nous vous enverrons un coupon à remplir.

Email service @ calorex.com

Web Site http://www.calorex.com

01621 857171

01621 856611

Lorsque vous nous appelez pour un renseignement technique ou pour demander une intervention, n'oubliez pas d'indiquer le NUMERO DE MODEL et le NUMERO DE SERIE de la pompe à chaleur. Ceci nous permettra de faire un diagnostic correct et d'intervenir dans le délai minimum.

9.0 DECLARATION DE CONFORMITE

CALOREX HEAT PUMPS LTD,
THE CAUSEWAY,
MALDON,
ESSEX, CM9 4XD,
UNITED KINGDOM.
Phone (44) 01621 856611.
Fax (44) 01621 850871.
Email :-sales@calorex.com
WEB site:- http://www.calorex.com

Déclaration de Conformité.

Nous certifions que les modèles Calorex suivants:-

DESHUMIDIFICATEURS MOBILES DHM300/600

Sont conformes aux Normes BS EN60335-1:2002 &2-40:2003, et par conséquent respectent les Directives sur les équipements éléctriques basse tension 73/23/EEC;93/68/EC.

Ils sont conformes aux Normes BS EN ISO 12100-1:2003, BS EN ISO 12100-2:2003, BS EN ISO13857:2008: BS EN ISO 13850:2006, et ainsi conformes à la Directive 2006/42/EC relative à la fourniture de machines.

Ils sont conformes aux Normes BS EN55011:1998, EN61000-3-2:2001, -11:2001, EN61000-4-2:1995, -3:2002, -4:2004, -5:1995, -6:2007, -11:2004, et par conséquent conformes à la Directive sur la comptabilité éléctromagnétique 2004/108/EC.

Ils sont conformes à la Directive sur les équipements pressurisés 97/23/EC, Groupe de Fluides 2, SEP (conformément aux usages de sécurité).

Conformes à la directive RoHS 2002/95/EC

Entrent dans le cadre de la directive WEEE

Signé:-..... Nom:-.....

Fonction:-..... Date:-.....